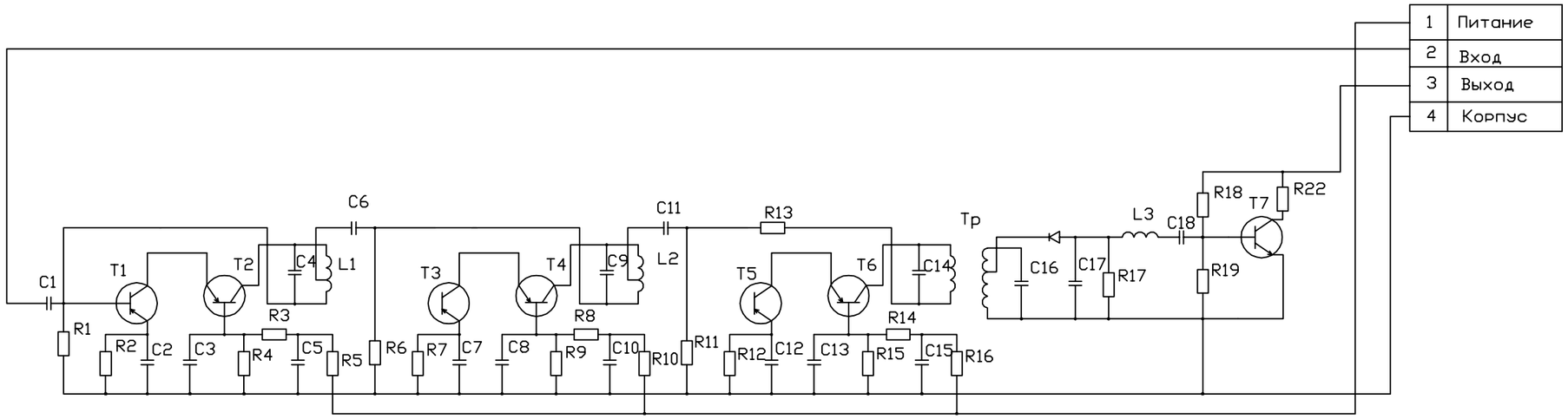

Изм	Лист	N документа	Подпись	Дата	Лит.	Масса	Масшт.
Разраб.	Столяров						
Провер.					Лист	Листов	
Т. конт.							
Н. сект.							
Н. конт.							
Утверд.							

Перв. применение

Справочный N

Подпись и дата

Инв. N дубл.

Взам. инв. N

Подпись и дата

Инв. N подл.

Формат А3